Rubinetto lavandino Rimini 1 acqua (fredda) - Cromato

Rif. 518026111F Codice EAN. -

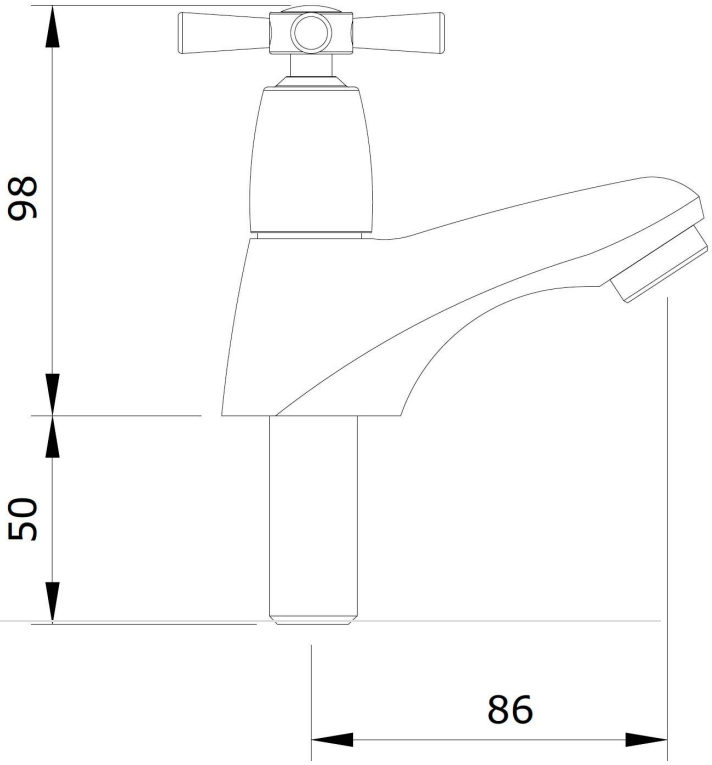

Descrizione

Prodotto fuori produzione - disponibile fino alla rottura definitiva di stock.

Informazioni Tecniche

Lunghezza: 86 mm
Altezza: 148 mm
Peso: 0.7 kg

Collezione: Rimini
Tipo di prodotto: Rubinetti

2025 © Sanindusa S.A. - The Path of Water . Facebook . Instagram . X (Twitter) . Pinterest . Youtube . Linkedin

I prodotti presentati seguono le specifiche tecniche interne di SANINDUSA. Le dimensioni sono puramente indicative.
Ci riserviamo il diritto di apportare modifiche che ci consentano di migliorare la funzionalità dei nostri prodotti, senza preavviso.

Download

Manuali di pulizia

Manuale di Pulizia (PDF) ,

2025 © Sanindusa S.A. - The Path of Water . Facebook . Instagram . X (Twitter) . Pinterest . Youtube . Linkedin

I prodotti presentati seguono le specifiche tecniche interne di SANINDUSA. Le dimensioni sono puramente indicative.
Ci riserviamo il diritto di apportare modifiche che ci consentano di migliorare la funzionalità dei nostri prodotti, senza preavviso.