Rubinetto temporizzato per lavabo New Ícone alto - Cromato

Rif. 526534111 Codice EAN. 5604815613179

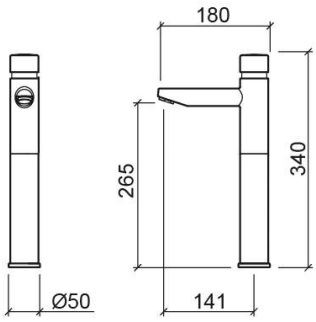

Informazioni Tecniche

Lunghezza: 180 mm
Larghezza: 50 mm
Altezza: 340 mm
Peso: 2.46 kg

Collezione: New Ícone
Tipo di prodotto: Rubinetti
Materiale: Ottone
Tipologia di installazione: Per il piano di appoggio

Caratteristiche

- Portata a 3 BAR: 3,8 l/min
- Flessibile per acqua incluso
- Kit di fissaggio incluso
- Tempo di apertura - 10 s
- Rubinetto temporizzato
- Valvola non inclusa

2025 © Sanindusa S.A. - The Path of Water . Facebook . Instagram . X (Twitter) . Pinterest . Youtube . Linkedin

I prodotti presentati seguono le specifiche tecniche interne di SANINDUSA. Le dimensioni sono puramente indicative.
Ci riserviamo il diritto di apportare modifiche che ci consentano di migliorare la funzionalità dei nostri prodotti, senza preavviso.

Download

Manuali di pulizia

Manuale di Pulizia (PDF) ,

Efficienza Idrica

Efficienza idrica (PDF) ,

File 2D e 3D

5265341 CAD 2D (ZIP) , 5265341 CAD 3D (ZIP) ,

Disegni tecnici

5265341 DT (PDF) ,

Manuali di Istruzione

Regolazione Portata - Rubinetti Temporizzati (PDF) ,

2025 © Sanindusa S.A. - The Path of Water . Facebook . Instagram . X (Twitter) . Pinterest . Youtube . Linkedin

I prodotti presentati seguono le specifiche tecniche interne di SANINDUSA. Le dimensioni sono puramente indicative.
Ci riserviamo il diritto di apportare modifiche che ci consentano di migliorare la funzionalità dei nostri prodotti, senza preavviso.