Supporto Sanflush per vaso sospeso per pareti in muratura - Bianco e Cromato

Rif. 40233 Codice EAN. 5604815899993

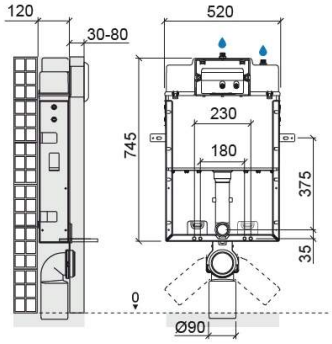

Informazioni Tecniche

Lunghezza: 460 mm
Larghezza: 120 mm
Altezza: 745 mm
Peso: 9.49 kg

Collezione: Sanflush
Tipo di prodotto: Sistemi di installazione e scarico
Materiale: ABS; Acciaio
Tipologia di installazione: A incasso

Caratteristiche

- Con 4 punti di fissaggio a parete
- Con doppio isolamento acustico e anticondensa
- Con rivestimento anticorrosione
- Dotato di meccanismo a doppio tasto con scarico preimpostato da 3/6 litri per scarico
- Spessore della parete frontale di rivestimento - da 30 a 80 mm
- Facile accesso all'interno per la manutenzione
- Kit di fissaggio del supporto a parete e kit di fissaggio del vaso al supporto inclusi
- Modalità di funzionamento - azionamento meccanico
- Peso statico supportato - 400 kg
- Posizione allacciamento idrico - superiore diretto o superiore centrale
- Posizione azionamento di scarico - frontale
- Il volume di scarico può essere regolato tra 2,5/4,5 e 4,5/9 litri per scarico a seconda delle prestazioni del vaso
- Pressione di esercizio consigliata: Minima 0,5 bar - Massima 10,0 bar
- Profondità non regolabile

2025 © Sanindusa S.A. - The Path of Water . Facebook . Instagram . X (Twitter) . Pinterest . Youtube . Linkedin

I prodotti presentati seguono le specifiche tecniche interne di SANINDUSA. Le dimensioni sono puramente indicative.
Ci riserviamo il diritto di apportare modifiche che ci consentano di migliorare la funzionalità dei nostri prodotti, senza preavviso.

- Applicazione - incasso e fissaggio in pareti in muratura per vasi sospesi

2025 © Sanindusa S.A. - The Path of Water . Facebook . Instagram . X (Twitter) . Pinterest . Youtube . Linkedin

I prodotti presentati seguono le specifiche tecniche interne di SANINDUSA. Le dimensioni sono puramente indicative.
Ci riserviamo il diritto di apportare modifiche che ci consentano di migliorare la funzionalità dei nostri prodotti, senza preavviso.

Download

Manuali di pulizia

Manuale di Pulizia (PDF) ,

Efficienza Idrica

EH - Sanflush 40233 (PDF) ,

File 2D e 3D

40233 CAD 2D (ZIP) ,

Istruzioni di Montaggio

40233 (PDF) ,

Disegni tecnici

40233 DT (PDF) ,

Quote di Installazione

Quote di installazione Vasi Sospesi (PDF) ,

Ricambi

40233 (PDF) ,

Qualità, ambiente e SSL

Dichiarazione di Prestazione - Cassette di scarico (PDF) ,

2025 © Sanindusa S.A. - The Path of Water . Facebook . Instagram . X (Twitter) . Pinterest . Youtube . Linkedin

I prodotti presentati seguono le specifiche tecniche interne di SANINDUSA. Le dimensioni sono puramente indicative.
Ci riserviamo il diritto di apportare modifiche che ci consentano di migliorare la funzionalità dei nostri prodotti, senza preavviso.