Telaio autoportante Sanspace per 2 vasi sospesi - Nero opaco e Cromato

Rif. 411023 Codice EAN. 5604815909869

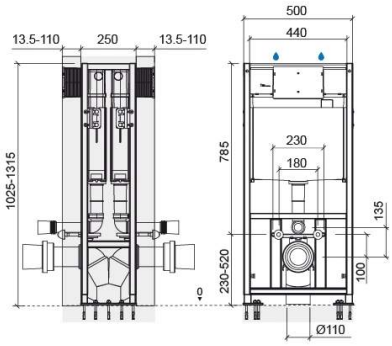

Informazioni Tecniche

Lunghezza: 500 mm
Larghezza: 250 mm
Altezza: 1315 mm
Peso: 29 kg

Collezione: Sandouble
Tipo di prodotto: Sistemi di installazione e scarico
Materiale: Acciaio; Polipropilene
Tipologia di installazione: A incasso

Caratteristiche

- Applicazione - per 2 vasi sospesi su un pavimento in calcestruzzo
- Con 10 punti di fissaggio al pavimento
- Con doppio isolamento acustico e anticondensa
- Con rivestimento anticorrosione
- Dotato di meccanismo a doppio tasto con scarico preimpostato da 3/6 litri per scarico
- Spessore della parete frontale di rivestimento - da 13,5 a 110 mm
- Facile accesso all'interno per la manutenzione
- Kit di fissaggio del telaio al pavimento e kit di fissaggio dei vasi al telaio inclusi
- Modalità di funzionamento - azionamento meccanico
- Piedi di sostegno regolabili in altezza - da 0 a 290 mm
- Peso statico supportato - 400 kg
- Posizione allacciamento idrico - superiore centrale
- Posizione azionamento di scarico - frontale
- Il volume di scarico può essere regolato tra 2,5/4,5 e 4,5/9 litri per scarico a seconda delle prestazioni del vaso
- Pressione di esercizio consigliata: Minima 0,2 bar - Massima

2025 © Sanindusa S.A. - The Path of Water . Facebook . Instagram . X (Twitter) . Pinterest . Youtube . Linkedin

I prodotti presentati seguono le specifiche tecniche interne di SANINDUSA. Le dimensioni sono puramente indicative.
Ci riserviamo il diritto di apportare modifiche che ci consentano di migliorare la funzionalità dei nostri prodotti, senza preavviso.

16,0 bar
- Tempo di riempimento di 6 litri a 3 bar - 39 s

2025 © Sanindusa S.A. - The Path of Water . Facebook . Instagram . X (Twitter) . Pinterest . Youtube . Linkedin

I prodotti presentati seguono le specifiche tecniche interne di SANINDUSA. Le dimensioni sono puramente indicative.
Ci riserviamo il diritto di apportare modifiche che ci consentano di migliorare la funzionalità dei nostri prodotti, senza preavviso.

Download

Efficienza Idrica

EH - Sanslim 4193311 e Sandouble 411023 (PDF) ,

File 2D e 3D

411023 CAD 3D (ZIP) ,

Istruzioni di Montaggio

411023 (PDF) ,

Disegni tecnici

411023 DT (PDF) ,

Quote di Installazione

Quote di installazione Vasi Sospesi (PDF) ,

Ricambi

411023 Ricambi (PDF) ,

Qualità, ambiente e SSL

Dichiarazione di Prestazione - Cassette di scarico (PDF) ,

2025 © Sanindusa S.A. - The Path of Water . Facebook . Instagram . X (Twitter) . Pinterest . Youtube . Linkedin

I prodotti presentati seguono le specifiche tecniche interne di SANINDUSA. Le dimensioni sono puramente indicative.
Ci riserviamo il diritto di apportare modifiche che ci consentano di migliorare la funzionalità dei nostri prodotti, senza preavviso.