Telaio per bidet sospeso per placa per pareti in muratura - Blu e Cromato

Rif. 430 Codice EAN. 5604815803464

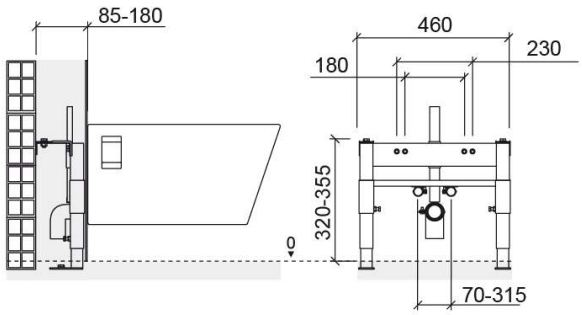

Informazioni Tecniche

Lunghezza: 460 mm
Larghezza: 180 mm
Altezza: 355 mm
Peso: 5.95 kg

Collezione: 430
Tipo di prodotto: Sistemi di installazione e scarico
Materiale: Acciaio rivestito in resina epossidica da 2 mm
Tipologia di installazione: A incasso

Caratteristiche

- Con 4 punti di fissaggio - 2 a pavimento e 2 a parete
- Con rivestimento anticorrosione
- Kit di fissaggio del telaio a parete e a pavimento e kit di fissaggio del telaio del bidet inclusi
- Piedi di sostegno regolabili in altezza - da 0 a 225 mm
- Peso statico supportato - 400 kg
- La distanza di fissaggio degli allacciamenti idrici tra gli assi e in altezza può essere regolata
- Profondità regolabile - da 120 a 180 mm
- Applicazione - per bidet sospesi su pareti rettilinee in muratura

2025 © Sanindusa S.A. - The Path of Water . Facebook . Instagram . X (Twitter) . Pinterest . Youtube . Linkedin

I prodotti presentati seguono le specifiche tecniche interne di SANINDUSA. Le dimensioni sono puramente indicative.
Ci riserviamo il diritto di apportare modifiche che ci consentano di migliorare la funzionalità dei nostri prodotti, senza preavviso.

Download

File BIM

430 BIM Archicad (ZIP) , 430 BIM Revit (ZIP) ,

File 2D e 3D

430 CAD 2D (ZIP) , 430 CAD 3D (ZIP) ,

Istruzioni di Montaggio

Bidet Sospeso 430 439 (PDF) ,

Disegni tecnici

430 DT (PDF) ,

Quote di Installazione

Quote di installazione Bidet Sospeso (PDF) ,

2025 © Sanindusa S.A. - The Path of Water . Facebook . Instagram . X (Twitter) . Pinterest . Youtube . Linkedin

I prodotti presentati seguono le specifiche tecniche interne di SANINDUSA. Le dimensioni sono puramente indicative.
Ci riserviamo il diritto di apportare modifiche che ci consentano di migliorare la funzionalità dei nostri prodotti, senza preavviso.