Telaio Sanfix per lavabo - Blu e Cromato

Rif. 420 Codice EAN. 5604815914597

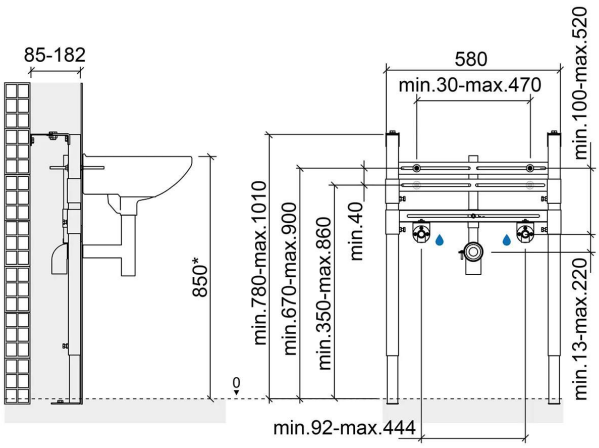

Informazioni Tecniche

Lunghezza: 580 mm
Larghezza: 182 mm
Altezza: 1010 mm
Peso: 11.70 kg

Collezione: Sanfix
Tipo di prodotto: Sistemi di installazione e scarico
Materiale: Acciaio rivestito in resina epossidica da 2 mm
Tipologia di installazione: A incasso

Caratteristiche

- Con 4 punti di fissaggio - 2 a pavimento e 2 a parete
- Con rivestimento anticorrosione
- Distanza tra i fori di fissaggio del lavabo regolabile - da 30 a 470 mm
- Kit di fissaggio a parete e terra inclusi
- Piedi di sostegno regolabili in altezza - da 0 a 230 mm
- Peso statico supportato - 150 kg
- L'altezza del lavabo può essere regolata
- I lavabi possono essere installati con fori di fissaggio non livellati
- Profondità regolabile - da 85 a 182 mm
- Applicazione - per lavabi con 2 fori di fissaggio e foro per rubinetto in pareti rettilinee in muratura

2025 © Sanindusa S.A. - The Path of Water . Facebook . Instagram . X (Twitter) . Pinterest . Youtube . Linkedin

I prodotti presentati seguono le specifiche tecniche interne di SANINDUSA. Le dimensioni sono puramente indicative.
Ci riserviamo il diritto di apportare modifiche che ci consentano di migliorare la funzionalità dei nostri prodotti, senza preavviso.

Download

Manuali di pulizia

Manuale di Pulizia (PDF) ,

Istruzioni di Montaggio

Struttura Per Lavabo Sospesi - Sanfix 420 429 (PDF) ,

Disegni tecnici

420 DT (PDF) ,

2025 © Sanindusa S.A. - The Path of Water . Facebook . Instagram . X (Twitter) . Pinterest . Youtube . Linkedin

I prodotti presentati seguono le specifiche tecniche interne di SANINDUSA. Le dimensioni sono puramente indicative.
Ci riserviamo il diritto di apportare modifiche che ci consentano di migliorare la funzionalità dei nostri prodotti, senza preavviso.