Telaio Sanspace per vaso sospeso - Blu e Cromato

Rif. 40633 Codice EAN. 5604815905274

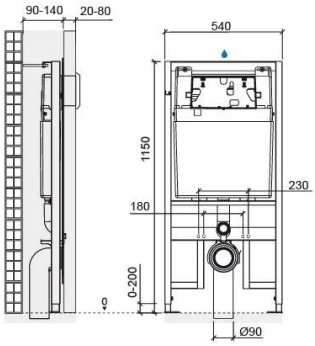

Informazioni Tecniche

Lunghezza: 540 mm
Larghezza: 140 mm
Altezza: 1150 mm
Peso: 18.30 kg

Collezione: Sanspace
Tipo di prodotto: Sistemi di installazione e scarico
Materiale: Acciaio; Polipropilene
Tipologia di installazione: A incasso

Caratteristiche

- Con 4 punti di fissaggio - 2 a pavimento e 2 a parete
- Con doppio isolamento acustico e anticondensa
- Con rivestimento anticorrosione
- Dotato di meccanismo a doppio tasto con scarico preimpostato da 3/6 litri per scarico
- Spessore della parete frontale di rivestimento - da 20 a 80 mm
- Facile accesso all'interno per la manutenzione
- Kit di fissaggio del telaio a pavimento e a parete e kit di fissaggio del telaio del vaso inclusi
- Modalità di funzionamento - azionamento meccanico
- Piedi di sostegno regolabili in altezza - da 0 a 200 mm
- Peso statico supportato - 400 kg
- Posizione allacciamento idrico - superiore centrale
- Posizione azionamento di scarico - frontale
- Il volume di scarico può essere regolato litri a seconda delle prestazioni del vaso
- Pressione di esercizio consigliata: Minima 0,5 bar - Massima 10,0 bar
- Profondità regolabile - da 90 a 140 mm

2025 © Sanindusa S.A. - The Path of Water . Facebook . Instagram . X (Twitter) . Pinterest . Youtube . Linkedin

I prodotti presentati seguono le specifiche tecniche interne di SANINDUSA. Le dimensioni sono puramente indicative.
Ci riserviamo il diritto di apportare modifiche che ci consentano di migliorare la funzionalità dei nostri prodotti, senza preavviso.

- Applicazione - per vasi sospesi in pareti rettilinee o in muratura, leggere o miste

2025 © Sanindusa S.A. - The Path of Water . Facebook . Instagram . X (Twitter) . Pinterest . Youtube . Linkedin

I prodotti presentati seguono le specifiche tecniche interne di SANINDUSA. Le dimensioni sono puramente indicative.
Ci riserviamo il diritto di apportare modifiche che ci consentano di migliorare la funzionalità dei nostri prodotti, senza preavviso.

Download

Efficienza Idrica

EH - Sanspace 40633 40633CNT (PDF) ,

File 2D e 3D

40633 CAD 2D (ZIP) ,

Istruzioni di Montaggio

40633 (PDF) ,

Disegni tecnici

40633 DT (PDF) ,

Quote di Installazione

Quote di installazione Vasi Sospesi (PDF) ,

Ricambi

40633 Ricambi (PDF) ,

Qualità, ambiente e SSL

Dichiarazione di Prestazione - Cassette di scarico (PDF) ,

2025 © Sanindusa S.A. - The Path of Water . Facebook . Instagram . X (Twitter) . Pinterest . Youtube . Linkedin

I prodotti presentati seguono le specifiche tecniche interne di SANINDUSA. Le dimensioni sono puramente indicative.
Ci riserviamo il diritto di apportare modifiche che ci consentano di migliorare la funzionalità dei nostri prodotti, senza preavviso.