Vasca Rimini - Bianco

Fuori produzione

Rif. 8014000000 Codice EAN. 5604815419047

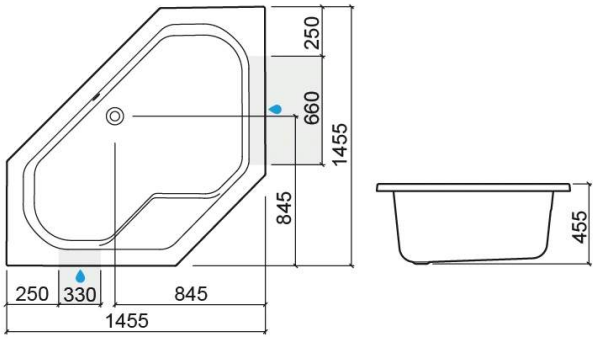

Descrizione

Prodotto fuori produzione - disponibile fino alla rottura definitiva di stock.

Informazioni Tecniche

Lunghezza: 1455 mm
Larghezza: 1455 mm
Altezza: 455 mm
Peso: 33.00 kg

Collezione: Rimini
Tipo di prodotto: Vasche

Caratteristiche

- Valvola non inclusa

I prodotti presentati seguono le specifiche tecniche interne di SANINDUSA. Le dimensioni sono puramente indicative.
Ci riserviamo il diritto di apportare modifiche che ci consentano di migliorare la funzionalità dei nostri prodotti, senza preavviso.

Download

Manuali di pulizia

Manuale di Pulizia (PDF) ,

File 2D e 3D

801400 CAD 2D (ZIP) , 801400 CAD 3D (ZIP) ,

Istruzioni di Montaggio

Instruçoes Montagem Painel (ZIP) , Montagem Pés de Banheira (PDF) ,

Disegni tecnici

801400 DT (PDF) ,

Manuali di Istruzione

Specifiche tecniche per vasche (PDF) ,

2025 © Sanindusa S.A. - The Path of Water . Facebook . Instagram . X (Twitter) . Pinterest . Youtube . Linkedin

I prodotti presentati seguono le specifiche tecniche interne di SANINDUSA. Le dimensioni sono puramente indicative.
Ci riserviamo il diritto di apportare modifiche che ci consentano di migliorare la funzionalità dei nostri prodotti, senza preavviso.