Vasca Skin - Bianco

Fuori produzione

Rif. 8012000000 Codice EAN. 5604815419252

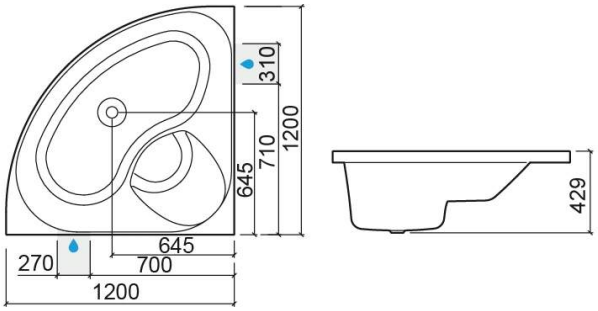

Descrizione

Pannello compatibile: rif. 8012030000. Telaio compatibile rif. 804. Piedini compatibili rif. 810

Prodotto fuori produzione - disponibile fino alla rottura definitiva di stock.

Caratteristiche

- Valvola non inclusa

Informazioni Tecniche

Lunghezza: 1200 mm
Larghezza: 1200 mm
Altezza: 429 mm
Peso: 22.70 kg

Collezione: Skin
Tipo di prodotto: Vasche

2025 © Sanindusa S.A. - The Path of Water . Facebook . Instagram . X (Twitter) . Pinterest . Youtube . Linkedin

I prodotti presentati seguono le specifiche tecniche interne di SANINDUSA. Le dimensioni sono puramente indicative.
Ci riserviamo il diritto di apportare modifiche che ci consentano di migliorare la funzionalità dei nostri prodotti, senza preavviso.

Download

Manuali di pulizia

Manuale di Pulizia (PDF) ,

File 2D e 3D

801200 CAD 2D (ZIP) , 801200 CAD 3D (ZIP) ,

Istruzioni di Montaggio

Instruçoes Montagem Painel (ZIP) , Montagem Pés de Banheira (PDF) ,

Disegni tecnici

801200 DT (PDF) ,

Manuali di Istruzione

Specifiche tecniche per vasche (PDF) ,

2025 © Sanindusa S.A. - The Path of Water . Facebook . Instagram . X (Twitter) . Pinterest . Youtube . Linkedin

I prodotti presentati seguono le specifiche tecniche interne di SANINDUSA. Le dimensioni sono puramente indicative.
Ci riserviamo il diritto di apportare modifiche che ci consentano di migliorare la funzionalità dei nostri prodotti, senza preavviso.