Vaso monoblocco Winner ST filomuro con Rimflush - Bianco

Rif. 142025004 Codice EAN. 5604815330496

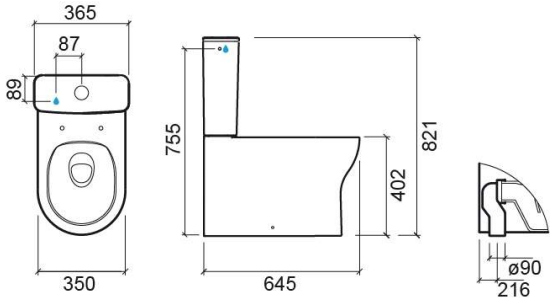

Informazioni Tecniche

Lunghezza: 645 mm
Larghezza: 350 mm
Altezza: 408 mm
Peso: 28.24 kg

Collezione: Winner
Tipo di prodotto: Vaso
Materiale: Vitreous China
Tipologia di installazione: A pavimento

Caratteristiche

- Com sistema Rimflush
- Scarico a terra
- Filomuro
- Fissaggio maniglia laterale
- Kit di fissaggio incluso
- Sifone incluso

I prodotti presentati seguono le specifiche tecniche interne di SANINDUSA. Le dimensioni sono puramente indicative.
Ci riserviamo il diritto di apportare modifiche che ci consentano di migliorare la funzionalità dei nostri prodotti, senza preavviso.

Download

Video

RimFlush (JPG) ,

Manuali di pulizia

Manuale di Pulizia (PDF) ,

File BIM

142025004 BIM Archicad (ZIP) , 142025004 BIM Revit (ZIP) ,

File 2D e 3D

142025 CAD 2D (ZIP) , 142025 CAD 3D (ZIP) ,

Istruzioni di Montaggio

Vaso Monobloco Filo Muro con Fissaggio Laterale (PDF) ,

Disegni tecnici

142025 DT (PDF) ,

Qualità, ambiente e SSL

Dichiarazione di Prestazione - Vaso (PDF) ,

2025 © Sanindusa S.A. - The Path of Water . Facebook . Instagram . X (Twitter) . Pinterest . Youtube . Linkedin

I prodotti presentati seguono le specifiche tecniche interne di SANINDUSA. Le dimensioni sono puramente indicative.
Ci riserviamo il diritto di apportare modifiche che ci consentano di migliorare la funzionalità dei nostri prodotti, senza preavviso.