Vaso sospeso Cetus 48 con Rimflush - Bianco

Rif. 110044004 Codice EAN. 5604815331141

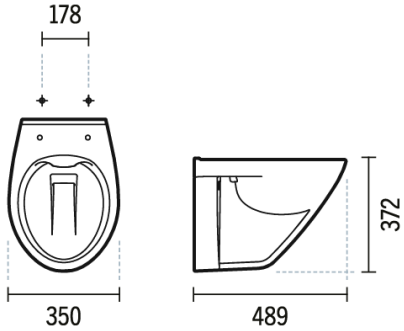

Informazioni Tecniche

Lunghezza: 490 mm
Larghezza: 350 mm
Altezza: 373 mm
Peso: 13.3 kg

Collezione: Cetus
Tipo di prodotto: Vaso
Materiale: Vitreous China
Tipologia di installazione: Sospesa

Caratteristiche

- Com sistema Rimflush
- Fissaggio maniglia laterale
- Kit di fissaggio non incluso

2025 © Sanindusa S.A. - The Path of Water . Facebook . Instagram . X (Twitter) . Pinterest . Youtube . Linkedin

I prodotti presentati seguono le specifiche tecniche interne di SANINDUSA. Le dimensioni sono puramente indicative.
Ci riserviamo il diritto di apportare modifiche che ci consentano di migliorare la funzionalità dei nostri prodotti, senza preavviso.

Download

Video

RimFlush (JPG) ,

Manuali di pulizia

Manuale di Pulizia (PDF) ,

File 2D e 3D

110044 CAD 2D (ZIP) ,

Istruzioni di Montaggio

Sanitas Cetus (PDF) ,

Disegni tecnici

110044 DT (PDF) ,

Quote di Installazione

Quote Vasi Sospesi (PDF) ,

Qualità, ambiente e SSL

Dichiarazione di Prestazione - Vaso (PDF) ,

2025 © Sanindusa S.A. - The Path of Water . Facebook . Instagram . X (Twitter) . Pinterest . Youtube . Linkedin

I prodotti presentati seguono le specifiche tecniche interne di SANINDUSA. Le dimensioni sono puramente indicative.
Ci riserviamo il diritto di apportare modifiche che ci consentano di migliorare la funzionalità dei nostri prodotti, senza preavviso.