Apoio 120 com barra central New WcCare - Inox escovado

Ref. 4296513 Código EAN. 5604815900446

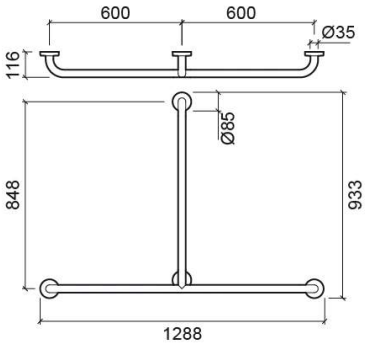

Descrição

IVA à taxa reduzida (DL 163/2006 de 8 de Agosto de 2006) ? Lei das Acessibilidades.

Características

- Kit de fixação incluído (para paredes de alvenaria)

Informação Técnica

Comprimento: 1288 mm
Largura: 116 mm
Altura: 933 mm
Peso: 3.64 kg

Coleção: New WcCare
Tipo de produto: Mobilidade condicionada
Material: Inox
Tipologia de Instalação: Mural

2026 © Sanindusa S.A. - The Path of Water . Facebook . Instagram . X (Twitter) . Pinterest . Youtube . Linkedin

Os produtos apresentados seguem especificações técnicas internas da SANINDUSA. As dimensões são meramente indicativas.
Reservamos o direito de fazer alterações que permitam melhorar a funcionalidade dos nossos produtos, sem aviso prévio.

Downloads

Manuais de Limpeza

Manual de Limpeza (PDF) ,

Ficheiros 2D e 3D

42965 CAD 2D (ZIP) , 42965 CAD 3D (ZIP) ,

Instruções de Montagem

42966 42950 42951 42952 42970 42971 42953 42972 42960 42961 42965 42959 42958 42954 42955 42956 42957 42967 42963 42964 42968 42962 42973 42974 (PDF) ,

Desenhos Técnicos

42965 DT (PDF) ,

2026 © Sanindusa S.A. - The Path of Water . Facebook . Instagram . X (Twitter) . Pinterest . Youtube . Linkedin

Os produtos apresentados seguem especificações técnicas internas da SANINDUSA. As dimensões são meramente indicativas.
Reservamos o direito de fazer alterações que permitam melhorar a funcionalidade dos nossos produtos, sem aviso prévio.