Banheira Alfa com sistema de hidromassagem TOP direita - Branco e Cromado

Ref. 8411011100 Código EAN. 5604815417852

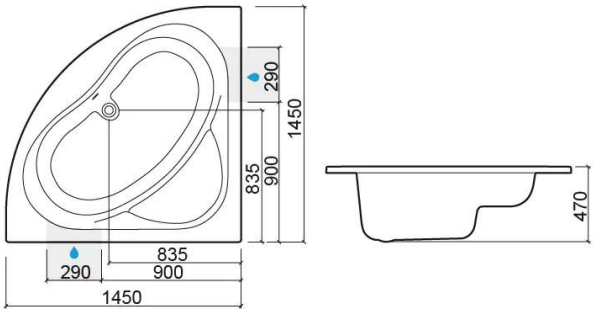

Informação Técnica

Comprimento: 1450 mm
Largura: 1450 mm
Altura: 470 mm
Peso: 79.00 kg

Coleção: Alfa
Tipo de produto: Banheiras
Estilo: Tradicional
Formato do Produto: Angular
Material: Acrílico
Tipologia de Instalação: Canto

Características

- Com sistema de hidromassagem TOP
- Posição do motor - direita
- Válvula incluída
- Produto descontinuado - disponível até rutura permanente de stock

2025 © Sanindusa S.A. - The Path of Water . Facebook . Instagram . X (Twitter) . Pinterest . Youtube . Linkedin

Os produtos apresentados seguem especificações técnicas internas da SANINDUSA. As dimensões são meramente indicativas.
Reservamos o direito de fazer alterações que permitam melhorar a funcionalidade dos nossos produtos, sem aviso prévio.

Downloads

Manuais de Limpeza

Manual de Limpeza (PDF) ,

Instruções de Montagem

Instrução Montagem Painel (ZIP) ,

Manuais de Instruções

Manual de Utilizador Banheiras Hidro (PDF) , Especificações técnicas para banheiras (PDF) ,

2025 © Sanindusa S.A. - The Path of Water . Facebook . Instagram . X (Twitter) . Pinterest . Youtube . Linkedin

Os produtos apresentados seguem especificações técnicas internas da SANINDUSA. As dimensões são meramente indicativas.
Reservamos o direito de fazer alterações que permitam melhorar a funcionalidade dos nossos produtos, sem aviso prévio.