Banheira Alfa - Branco

Ref. 8011000000 Código EAN. 5604815403831

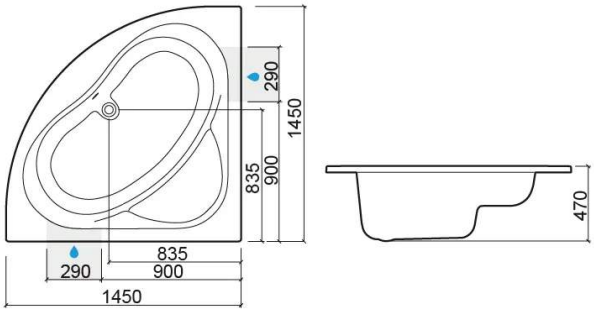

Informação Técnica

Comprimento: 1450 mm
Largura: 1450 mm
Altura: 470 mm
Peso: 33.00 kg

Coleção: Alfa
Tipo de produto: Banheiras
Estilo: Tradicional
Formato do Produto: Angular
Material: Acrílico
Tipologia de Instalação: Canto

Características

- Válvula não incluída
- Produto descontinuado - disponível até rutura permanente de stock

2025 © Sanindusa S.A. - The Path of Water . Facebook . Instagram . X (Twitter) . Pinterest . Youtube . Linkedin

Os produtos apresentados seguem especificações técnicas internas da SANINDUSA. As dimensões são meramente indicativas.
Reservamos o direito de fazer alterações que permitam melhorar a funcionalidade dos nossos produtos, sem aviso prévio.

Downloads

Manuais de Limpeza

Manual de Limpeza (PDF) ,

Ficheiros 2D e 3D

80110000 CAD 2D (ZIP) , 80110000 CAD 2D (ZIP) ,

Instruções de Montagem

Instrução Montagem Painel (ZIP) , Montagem Pés de Banheira (PDF) ,

Desenhos Técnicos

80110000 DT (PDF) ,

Manuais de Instruções

Especificações técnicas para banheiras (PDF) ,

Qualidade, Ambiente e SST

Declaração de Desempenho - Banheiras (PDF) ,

2025 © Sanindusa S.A. - The Path of Water . Facebook . Instagram . X (Twitter) . Pinterest . Youtube . Linkedin

Os produtos apresentados seguem especificações técnicas internas da SANINDUSA. As dimensões são meramente indicativas.
Reservamos o direito de fazer alterações que permitam melhorar a funcionalidade dos nossos produtos, sem aviso prévio.