Banheira Rita com sistema de hidromassagem X90 direita - Branco

Ref. 8210010000 Código EAN. 5604815412376

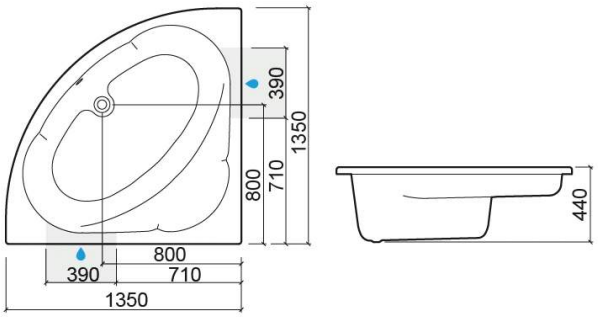

Descrição

Painel compatível: ref. 8010030000. Chassi compatível ref. 802. Pés compatíveis ref. 811

Características

- Com sistema de hidromassagem X90
- Posição do motor - direita
- Válvula incluída

Informação Técnica

Comprimento: 1350 mm
Largura: 1350 mm
Altura: 440 mm
Peso: 56.20 kg

Coleção: Rita
Tipo de produto: Banheiras
Estilo: Tradicional
Formato do Produto: Angular
Material: Acrílico
Tipologia de Instalação: Canto

2025 © Sanindusa S.A. - The Path of Water . Facebook . Instagram . X (Twitter) . Pinterest . Youtube . Linkedin

Os produtos apresentados seguem especificações técnicas internas da SANINDUSA. As dimensões são meramente indicativas.
Reservamos o direito de fazer alterações que permitam melhorar a funcionalidade dos nossos produtos, sem aviso prévio.

Variações

Branco e Cromado
1350x1350x440 mm

Ref. 8210011100
Código EAN. 5604815412468
Peso: 56.20 kg

Downloads

Manuais de Limpeza

Manual de Limpeza (PDF) ,

Instruções de Montagem

Instrução Montagem Painel (ZIP) ,

Manuais de Instruções

Manual de Utilizador Banheiras Hidro (PDF) , Especificações técnicas para banheiras (PDF) ,

2025 © Sanindusa S.A. - The Path of Water . Facebook . Instagram . X (Twitter) . Pinterest . Youtube . Linkedin

Os produtos apresentados seguem especificações técnicas internas da SANINDUSA. As dimensões são meramente indicativas.
Reservamos o direito de fazer alterações que permitam melhorar a funcionalidade dos nossos produtos, sem aviso prévio.