Coluna Magmma - Branco

Ref. 147200004 Código EAN. 5604815338324

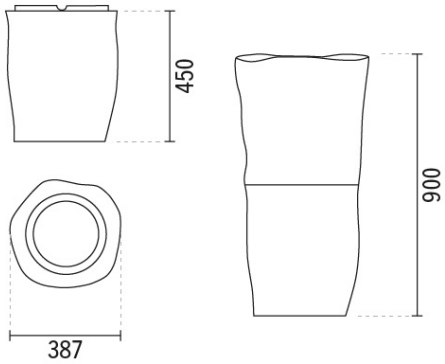

Descrição

Coluna Magmma composta por duas partes comercializadas em separado: base da coluna (147200) e lavatório circular de pousar para coluna Magmma (147740).

Informação Técnica

Largura: 387 mm
Altura: 900 mm
Peso: 21.7 kg

Coleção: Magmma
Tipo de produto: Lavatórios
Estilo: Contemporâneo
Formato do Produto: Circular
Material: Vitreous China
Tipologia de Instalação: Ao chão

2025 © Sanindusa S.A. - The Path of Water . Facebook . Instagram . X (Twitter) . Pinterest . Youtube . Linkedin

Os produtos apresentados seguem especificações técnicas internas da SANINDUSA. As dimensões são meramente indicativas.
Reservamos o direito de fazer alterações que permitam melhorar a funcionalidade dos nossos produtos, sem aviso prévio.

Variações

Branco mate
387x900 mm

Ref. 147200604
Código EAN. 5604815338522
Peso: 21.7 kg

Preto mate
387x900 mm

Ref. 147200264
Código EAN. 5604815338331
Peso: 21.7 kg

Downloads

Manuais de Limpeza

Manual de Limpeza (PDF) ,

Ficheiros 2D e 3D

103200 CAD 3D (ZIP) ,

Desenhos Técnicos

103200 DT (PDF) ,

2025 © Sanindusa S.A. - The Path of Water . Facebook . Instagram . X (Twitter) . Pinterest . Youtube . Linkedin

Os produtos apresentados seguem especificações técnicas internas da SANINDUSA. As dimensões são meramente indicativas.
Reservamos o direito de fazer alterações que permitam melhorar a funcionalidade dos nossos produtos, sem aviso prévio.