Estrutura autoportante Sandouble para 2 sanitas suspensas - Preto Mate e Cromado

Ref. 411023 Código EAN. 5604815909869

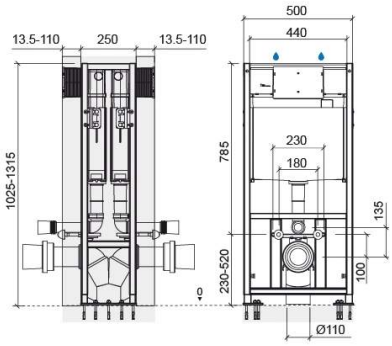

Informação Técnica

Comprimento: 500 mm
Largura: 250 mm
Altura: 1315 mm
Peso: 29 kg

Coleção: Sandouble
Tipo de produto: Sistemas de Instalação e Descarga
Material: Aço; Polipropileno
Tipologia de Instalação: Encastrar

Características

- Aplicação - para 2 sanitas suspensas em chão de betão
- Com 10 pontos de fixação ao chão
- Com duplo isolamento acústico e anti-condensação
- Com revestimento anti-corrosão
- Equipada com mecanismo de dupla descarga pré-regulado a 3/6Lpf
- Espessura da parede frontal de revestimento - 13.5 a 110mm
- Fácil acesso ao interior para manutenção
- Kit de fixação da estrutura ao chão e kit de fixação das sanitas à estrutura incluídos
- Modo de funcionamento - acionamento mecânico
- Pés de suporte com altura regulável - 0 a 290mm
- Peso estático suportado - 400Kg
- Posição da entrada de água - superior central
- Posição do acionamento da descarga - frontal
- Possibilidade de regular o volume de descarga entre 2.5/4.5Lpf e 4.5/9Lpf em função do desempenho das sanitas
- Pressão de trabalho recomendada: Miníma 0.2 bar - Máxima 16.0 bar

2025 © Sanindusa S.A. - The Path of Water . Facebook . Instagram . X (Twitter) . Pinterest . Youtube . Linkedin

Os produtos apresentados seguem especificações técnicas internas da SANINDUSA. As dimensões são meramente indicativas.
Reservamos o direito de fazer alterações que permitam melhorar a funcionalidade dos nossos produtos, sem aviso prévio.

- Tempo de enchimento dos 6L a 3 Bar - 39s
- Entrada de água - G1/2"

2025 © Sanindusa S.A. - The Path of Water . Facebook . Instagram . X (Twitter) . Pinterest . Youtube . Linkedin
Os produtos apresentados seguem especificações técnicas internas da SANINDUSA. As dimensões são meramente indicativas.
Reservamos o direito de fazer alterações que permitam melhorar a funcionalidade dos nossos produtos, sem aviso prévio.

Downloads

Eficiência Hídrica

EH - Sanslim 4193311 e Sandouble 411023 (PDF) ,

Ficheiros 2D e 3D

411023 CAD 3D (ZIP) ,

Instruções de Montagem

411023 (PDF) ,

Desenhos Técnicos

411023 DT (PDF) ,

Cotas de Instalação

Cotas de Instalação Sanitas Suspensas (PDF) ,

Componentes

411023 Componentes (PDF) ,

Qualidade, Ambiente e SST

Declaração de Desempenho - Estrutura de suporte com tanque (PDF) ,

2025 © Sanindusa S.A. - The Path of Water . Facebook . Instagram . X (Twitter) . Pinterest . Youtube . Linkedin

Os produtos apresentados seguem especificações técnicas internas da SANINDUSA. As dimensões são meramente indicativas.
Reservamos o direito de fazer alterações que permitam melhorar a funcionalidade dos nossos produtos, sem aviso prévio.