# Estrutura baixa Quadro para sanita suspensa para paredes alvenaria - Branco

Ref. 453 Código EAN. 5604815897869

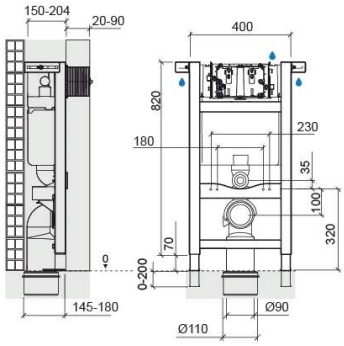


## Informação Técnica

Comprimento: 400 mm
Largura: 204 mm
Altura: 820 mm
Peso: 13.00 kg

Coleção: Quadro
Tipo de produto: Sistemas de Instalação e Descarga
Material: Aço; Polipropileno
Tipologia de Instalação: Encastrar

## Características

- Aplicação - para sanitas suspensas em paredes retas e/ou baixas ligeiras ou mistas
- Com 4 pontos de fixação - 2 ao chão e 2 à parede
- Com duplo isolamento acústico e anti-condensação
- Com revestimento anti-corrosão
- Equipada com mecanismo de dupla descarga pré-regulado a 3/6Lpf
- Espessura da parede frontal de revestimento - 20 a 90mm
- Fácil acesso ao interior para manutenção
- Kit de fixação da estrutura ao chão e à parede e kit de fixação da sanita à estrutura incluídos
- Modo de funcionamento - acionamento pneumático
- Pés de suporte com altura regulável - 0 a 70mm
- Peso estático suportado - 400Kg
- Posição da entrada de água - superior direita, lateral direita ou lateral esquerda
- Possibilidade de alternar a posição do acionamento da descarga entre superior ou frontal
- Possibilidade de regular o volume de descarga em função do desempenho da sanita

2025 © Sanindusa S.A. - The Path of Water . Facebook . Instagram . X (Twitter) . Pinterest . Youtube . Linkedin

Os produtos apresentados seguem especificações técnicas internas da SANINDUSA. As dimensões são meramente indicativas.
Reservamos o direito de fazer alterações que permitam melhorar a funcionalidade dos nossos produtos, sem aviso prévio.

- Pressão de trabalho recomendada: Miníma 0.5 bar - Máxima 10.0 bar
- Profundidade regulável - 150 a 204mm
- Entrada de água - G1/2"
- Curva de descarga 90/90 com posição regulável e adaptador 90/110

2025 © Sanindusa S.A. - The Path of Water . Facebook . Instagram . X (Twitter) . Pinterest . Youtube . Linkedin
Os produtos apresentados seguem especificações técnicas internas da SANINDUSA. As dimensões são meramente indicativas.
Reservamos o direito de fazer alterações que permitam melhorar a funcionalidade dos nossos produtos, sem aviso prévio.

# Downloads

### Instruções de Montagem

IM sanita suspensa (PDF) ,

### Desenhos Técnicos

453 DT (PDF) ,

### Cotas de Instalação

Cotas de Instalação Sanitas Suspensas (PDF) ,

### Manuais de Instruções

Especificações técnicas 443 449 453 (ZIP) ,

### Qualidade, Ambiente e SST

Declaração de Desempenho - Estrutura de suporte com tanque (PDF) ,

2025 © Sanindusa S.A. - The Path of Water . Facebook . Instagram . X (Twitter) . Pinterest . Youtube . Linkedin

Os produtos apresentados seguem especificações técnicas internas da SANINDUSA. As dimensões são meramente indicativas.
Reservamos o direito de fazer alterações que permitam melhorar a funcionalidade dos nossos produtos, sem aviso prévio.