Estrutura exterior Sanglass Wall para sanita suspensa para paredes alvenaria - Branco e Cromado

Ref. 4173310 Código EAN. 5604815909876

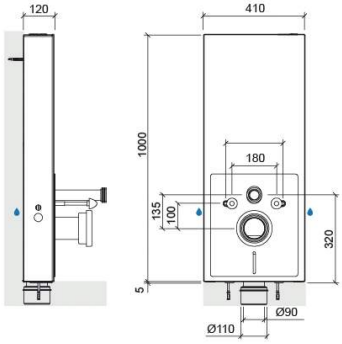

Informação Técnica

Comprimento: 410 mm
Largura: 120 mm
Altura: 1000 mm
Peso: 23 kg

Coleção: Sanglass Wall
Tipo de produto: Sistemas de Instalação e Descarga
Material: Alumínio; Vidro temperado translúcido de 6mm
Tipologia de Instalação: Exterior

Características

- Acionamento da descarga - superior
- Aplicação - para sanitas suspensas em paredes retas de alvenaria
- Com 4 pontos de fixação - 2 ao chão e 2 à parede
- Com duplo isolamento acústico e anti-condensação
- Com revestimento anti-corrosão
- Equipada com mecanismo de dupla descarga pré-regulado a 3/6Lpf
- Kit de fixação da estrutura ao chão e à parede e kit de fixação da sanita à estrutura incluídos
- Ligação de água - posterior à esquerda ou direita
- Posição da entrada de água - inferior esquerda
- Possibilidade de regular o volume de descarga entre 2.5/3Lpf e 4.5/6Lpf em função do desempenho da sanita
- Pressão de trabalho recomendada: Miníma 0.2 bar - Máxima 16.0 bar
- Tempo de enchimento dos 6L a 3 Bar - 39s
- Entrada de água - G1/2"
- Curva de descarga 90/90 com posição regulável e adaptador

2025 © Sanindusa S.A. - The Path of Water . Facebook . Instagram . X (Twitter) . Pinterest . Youtube . Linkedin

Os produtos apresentados seguem especificações técnicas internas da SANINDUSA. As dimensões são meramente indicativas.
Reservamos o direito de fazer alterações que permitam melhorar a funcionalidade dos nossos produtos, sem aviso prévio.

90/110

2025 © Sanindusa S.A. - The Path of Water . Facebook . Instagram . X (Twitter) . Pinterest . Youtube . Linkedin
Os produtos apresentados seguem especificações técnicas internas da SANINDUSA. As dimensões são meramente indicativas.
Reservamos o direito de fazer alterações que permitam melhorar a funcionalidade dos nossos produtos, sem aviso prévio.

Variações

Preto Mate e Cromado
410x120x1000 mm

Ref. 4173316
Código EAN. 5604815909883
Peso: 23 kg

Downloads

Manuais de Limpeza

Manual de Limpeza (PDF) ,

Eficiência Hídrica

Sanglass / Sanglass Wall EH (PDF) ,

Instruções de Montagem

41733 (PDF) ,

Desenhos Técnicos

41733 DT (PDF) ,

Cotas de Instalação

Cotas de Instalação Sanitas Suspensas (PDF) ,

Componentes

Sanglass Wall Componentes (PDF) ,

Qualidade, Ambiente e SST

Declaração de Desempenho - Estrutura de suporte com tanque (PDF) ,

2025 © Sanindusa S.A. - The Path of Water . Facebook . Instagram . X (Twitter) . Pinterest . Youtube . Linkedin

Os produtos apresentados seguem especificações técnicas internas da SANINDUSA. As dimensões são meramente indicativas.
Reservamos o direito de fazer alterações que permitam melhorar a funcionalidade dos nossos produtos, sem aviso prévio.