Móvel Área 120 com 4 gavetas - Bege texturado

Descontinuado

Ref. 6513102 Código EAN. 5604815910735

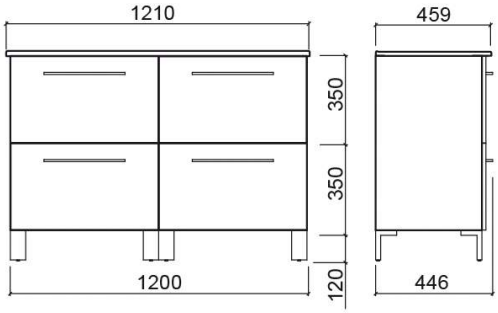

Descrição

Móvel Área 100cm com 4 gavetas. Consultar disponibilidade. Produto descontinuado - disponível até rutura definitiva de stock.

Características

- Acabamentos texturados com puxadores integrados
- Com 4 gavetas
- Com sistema de fecho Smoove
- Instalação de pés opcional
- Kit de fixação não incluído

Informação Técnica

Comprimento: 1200 mm
Largura: 446 mm
Altura: 700 mm
Peso: 62.50 kg

Coleção: Área
Tipo de produto: Móveis
Estilo: Contemporâneo
Formato do Produto: Retangular
Material: Aglomerado revestido a melamina - acabamento liso; Aglomerado revestido a HPL- Acabamento texturado
Posição da Cuba: À Direita; À esquerda
Tipologia de Instalação: Suspensa

2025 © Sanindusa S.A. - The Path of Water . Facebook . Instagram . X (Twitter) . Pinterest . Youtube . Linkedin

Os produtos apresentados seguem especificações técnicas internas da SANINDUSA. As dimensões são meramente indicativas.
Reservamos o direito de fazer alterações que permitam melhorar a funcionalidade dos nossos produtos, sem aviso prévio.

Variações

Branco (Descontinuado)
1200x446x700 mm

Ref. 6513100
Código EAN. 5604815906349
Peso: 62.50 kg

Preto (Descontinuado)
1200x446x700 mm

Ref. 6513106
Código EAN. 5604815906363
Peso: 62.50 kg

Cinza escuro (Descontinuado)
1200x446x700 mm

Ref. 6513103
Código EAN. 5604815906356
Peso: 62.50 kg

Cuzco (Descontinuado)
1200x446x700 mm

Ref. 6513123
Código EAN. 5604815907773
Peso: 62.50 kg

Tulipié fumé texturado (Descontinuado)
1200x446x700 mm

Ref. 6513115
Código EAN. 5604815910865
Peso: 62.50 kg

Vermelho (Descontinuado)
1200x446x700 mm

Ref. 6513114
Código EAN. 5604815906370
Peso: 62.50 kg

Wengué (Descontinuado)
1200x446x700 mm

Ref. 6513135
Código EAN. 5604815906387
Peso: 62.50 kg

Downloads

Manuais de Limpeza

Manual de Limpeza (PDF) ,

Ficheiros 2D e 3D

65131 CAD 2D (ZIP) ,

Instruções de Montagem

65131 (PDF) ,

Desenhos Técnicos

65131 DT (PDF) ,

2025 © Sanindusa S.A. - The Path of Water . Facebook . Instagram . X (Twitter) . Pinterest . Youtube . Linkedin

Os produtos apresentados seguem especificações técnicas internas da SANINDUSA. As dimensões são meramente indicativas.
Reservamos o direito de fazer alterações que permitam melhorar a funcionalidade dos nossos produtos, sem aviso prévio.