Pack Área móvel com 4 gavetas e lavatório de 120 - Cinza escuro

Descontinuado

Ref. 69512203A Código EAN. 5604815907353

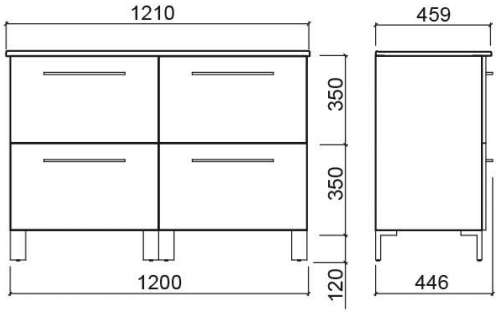

Descrição

Composição do pack: Lavatório (108170004) Móvel (6513103)
Produto descontinuado - disponível até rutura definitiva de stock.

Características

- Acabamentos texturados com puxadores integrados
- Com 4 gavetas
- Com sistema de fecho Smoove
- Instalação de pés opcional
- Kit de fixação não incluído

Informação Técnica

Comprimento: 1210 mm
Largura: 459 mm
Altura: 700 mm
Peso: 44.62 kg

Coleção: Área
Tipo de produto: Móveis
Estilo: Contemporâneo
Formato do Produto: Retangular
Material: Aglomerado revestido a melamina - acabamento liso; Aglomerado revestido a HPL- Acabamento texturado
Tipologia de Instalação: Suspensa

2025 © Sanindusa S.A. - The Path of Water . Facebook . Instagram . X (Twitter) . Pinterest . Youtube . Linkedin

Os produtos apresentados seguem especificações técnicas internas da SANINDUSA. As dimensões são meramente indicativas.
Reservamos o direito de fazer alterações que permitam melhorar a funcionalidade dos nossos produtos, sem aviso prévio.

Variações

Preto (Descontinuado)
1210x459x700 mm

Ref. 69512206A
Código EAN. 5604815912982
Peso: 44.62 kg

Cuzco (Descontinuado)
1210x459x700 mm

Ref. 69512223A
Código EAN. 5604815907872
Peso: 44.62 kg

Downloads

Manuais de Limpeza

Manual de Limpeza (PDF) ,

2025 © Sanindusa S.A. - The Path of Water . Facebook . Instagram . X (Twitter) . Pinterest . Youtube . Linkedin

Os produtos apresentados seguem especificações técnicas internas da SANINDUSA. As dimensões são meramente indicativas.
Reservamos o direito de fazer alterações que permitam melhorar a funcionalidade dos nossos produtos, sem aviso prévio.