Placa de dupla descarga To-Slim - Cromado

Ref. 4102311 Código EAN. 5604815910117

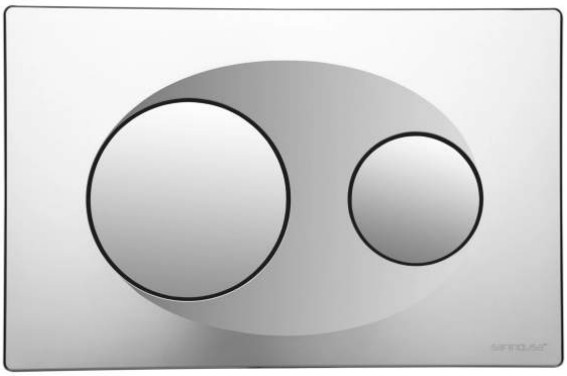

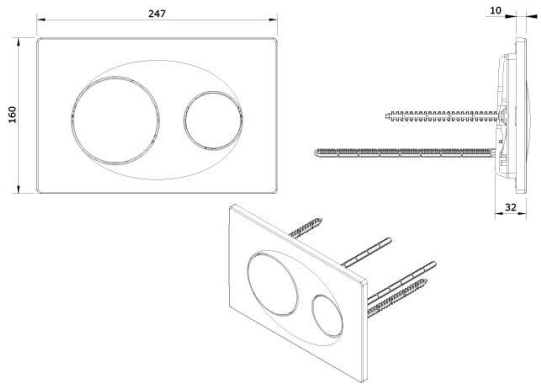

Informação Técnica

Comprimento: 247 mm
Largura: 10 mm
Altura: 160 mm
Peso: 0.42 kg

Coleção: To-Slim
Tipo de produto: Sistemas de Instalação e Descarga
Material: ABS
Tipologia de Instalação: Exterior

Características

- Instalação fácil sem ferramentas
- Modo de funcionamento - acionamento mecânico
- Placa de dupla descarga para tanques de encastrar
- Posição do acionamento da descarga - frontal

2025 © Sanindusa S.A. - The Path of Water . Facebook . Instagram . X (Twitter) . Pinterest . Youtube . Linkedin

Os produtos apresentados seguem especificações técnicas internas da SANINDUSA. As dimensões são meramente indicativas.
Reservamos o direito de fazer alterações que permitam melhorar a funcionalidade dos nossos produtos, sem aviso prévio.

Downloads

Manuais de Limpeza

Manual de Limpeza (PDF) ,

Ficheiros 2D e 3D

41023 CAD 2D (DXF) , 41023 CAD 3D (ZIP) ,

Instruções de Montagem

41023 IMO (PDF) ,

Desenhos Técnicos

41023 DT (PDF) ,

2025 © Sanindusa S.A. - The Path of Water . Facebook . Instagram . X (Twitter) . Pinterest . Youtube . Linkedin

Os produtos apresentados seguem especificações técnicas internas da SANINDUSA. As dimensões são meramente indicativas.
Reservamos o direito de fazer alterações que permitam melhorar a funcionalidade dos nossos produtos, sem aviso prévio.