Porta-piaçaba Arc - Inox polido

Ref. 4242111 Código EAN. 5604815912517

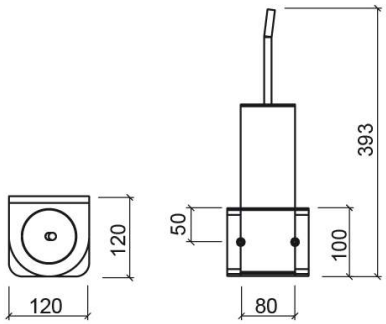

Informação Técnica

Comprimento: 120 mm
Largura: 120 mm
Altura: 393 mm
Peso: 1.82 kg

Coleção: Arc
Tipo de produto: Acessórios
Estilo: Contemporâneo
Material: Inox; Latão
Tipologia de Instalação: Mural

Características

- Fixação através de perfuração
- Kit de fixação incluído

2025 © Sanindusa S.A. - The Path of Water . Facebook . Instagram . X (Twitter) . Pinterest . Youtube . Linkedin

Os produtos apresentados seguem especificações técnicas internas da SANINDUSA. As dimensões são meramente indicativas.
Reservamos o direito de fazer alterações que permitam melhorar a funcionalidade dos nossos produtos, sem aviso prévio.

Downloads

Manuais de Limpeza

Manual de Limpeza (PDF) ,

Ficheiros 2D e 3D

42421 CAD 2D (ZIP) , 42421 CAD 3D (ZIP) ,

Desenhos Técnicos

42421 DT (PDF) ,

2025 © Sanindusa S.A. - The Path of Water . Facebook . Instagram . X (Twitter) . Pinterest . Youtube . Linkedin

Os produtos apresentados seguem especificações técnicas internas da SANINDUSA. As dimensões são meramente indicativas.
Reservamos o direito de fazer alterações que permitam melhorar a funcionalidade dos nossos produtos, sem aviso prévio.