Suporte Sanbest para sanita suspensa para paredes alvenaria - Branco e Cromado

Ref. 40533 Código EAN. 5604815905267

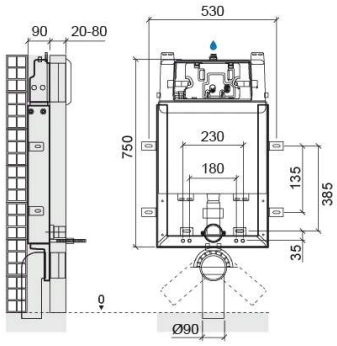

Informação Técnica

Comprimento: 470 mm
Largura: 90 mm
Altura: 750 mm
Peso: 8.20 kg

Coleção: Sanbest
Tipo de produto: Sistemas de Instalação e Descarga
Material: ABS; Aço
Tipologia de Instalação: Encastrar

Características

- Com 4 pontos de fixação à parede
- Com duplo isolamento acústico e anti-condensação
- Com revestimento anti-corrosão
- Equipado com mecanismo de dupla descarga pré-regulado a 3/6Lpf
- Espessura da parede frontal de revestimento - 20 a 80mm
- Fácil acesso ao interior para manutenção
- Kit de fixação do suporte à parede e kit de fixação da sanita ao suporte incluídos
- Modo de funcionamento - acionamento mecânico
- Peso estático suportado - 400Kg
- Posição da entrada de água - superior central
- Posição do acionamento da descarga - frontal
- Possibilidade de regular o volume de descarga em função do desempenho da sanita
- Pressão de trabalho recomendada: Miníma 0.5 bar - Máxima 10.0 bar
- Profundidade não regulável
- Entrada de água - G1/2"
- Aplicação - encastrado e fixo em paredes de alvenaria para

2025 © Sanindusa S.A. - The Path of Water . Facebook . Instagram . X (Twitter) . Pinterest . Youtube . Linkedin

Os produtos apresentados seguem especificações técnicas internas da SANINDUSA. As dimensões são meramente indicativas.
Reservamos o direito de fazer alterações que permitam melhorar a funcionalidade dos nossos produtos, sem aviso prévio.

sanitas suspensas

2025 © Sanindusa S.A. - The Path of Water . Facebook . Instagram . X (Twitter) . Pinterest . Youtube . Linkedin
Os produtos apresentados seguem especificações técnicas internas da SANINDUSA. As dimensões são meramente indicativas.
Reservamos o direito de fazer alterações que permitam melhorar a funcionalidade dos nossos produtos, sem aviso prévio.

Downloads

Eficiência Hídrica

EH - Sanbest 40533 40533CNT (PDF) ,

Ficheiros 2D e 3D

40533 CAD 2D (ZIP) ,

Instruções de Montagem

40533 (PDF) ,

Desenhos Técnicos

40533 DT (PDF) ,

Cotas de Instalação

Cotas de Instalação Sanitas Suspensas (PDF) ,

Componentes

40533 Componentes (PDF) ,

Qualidade, Ambiente e SST

Declaração de Desempenho - Estrutura de suporte com tanque (PDF) ,

2025 © Sanindusa S.A. - The Path of Water . Facebook . Instagram . X (Twitter) . Pinterest . Youtube . Linkedin

Os produtos apresentados seguem especificações técnicas internas da SANINDUSA. As dimensões são meramente indicativas.
Reservamos o direito de fazer alterações que permitam melhorar a funcionalidade dos nossos produtos, sem aviso prévio.