Tanque de encastrar Wallfit - Branco

Ref. 40433 Código EAN. 5604815905250

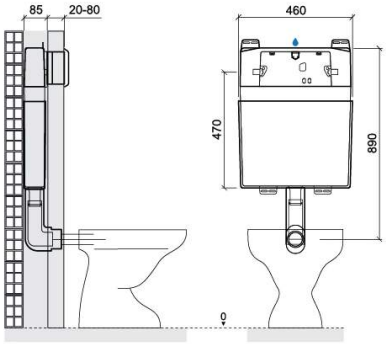

Informação Técnica

Comprimento: 460 mm
Largura: 85 mm
Altura: 890 mm
Peso: 3.60 kg

Coleção: Wallfit
Tipo de produto: Tanques,Sistemas de Instalação e Descarga
Material: ABS
Tipologia de Instalação: Encastrar

Características

- Descarga dupla
- Espessura da parede frontal de revestimento - 20-80mm
- Fácil acesso ao interior para manutenção
- Kit de fixação incluído
- Mecanismo de descarga incluído
- Posição da entrada de água G½“ - superior central
- Profundidade da parede - superior a 90mm
- Volume de descarga - 3/6Lpf
- Acionamento do autoclismo - frontal

2025 © Sanindusa S.A. - The Path of Water . Facebook . Instagram . X (Twitter) . Pinterest . Youtube . Linkedin

Os produtos apresentados seguem especificações técnicas internas da SANINDUSA. As dimensões são meramente indicativas.
Reservamos o direito de fazer alterações que permitam melhorar a funcionalidade dos nossos produtos, sem aviso prévio.

Downloads

Eficiência Hídrica

EH - Wallfit 40433 (PDF) ,

Ficheiros 2D e 3D

40433 CAD 2D (ZIP) ,

Instruções de Montagem

40433 (PDF) ,

Desenhos Técnicos

40433 DT (PDF) ,

Componentes

40433 Componentes (PDF) ,

Qualidade, Ambiente e SST

Declaração de Desempenho - Estrutura de suporte com tanque (PDF) ,

2025 © Sanindusa S.A. - The Path of Water . Facebook . Instagram . X (Twitter) . Pinterest . Youtube . Linkedin

Os produtos apresentados seguem especificações técnicas internas da SANINDUSA. As dimensões são meramente indicativas.
Reservamos o direito de fazer alterações que permitam melhorar a funcionalidade dos nossos produtos, sem aviso prévio.