# Tanque exterior Basic - Branco

Ref. 4026100 Código EAN. 5604815906998

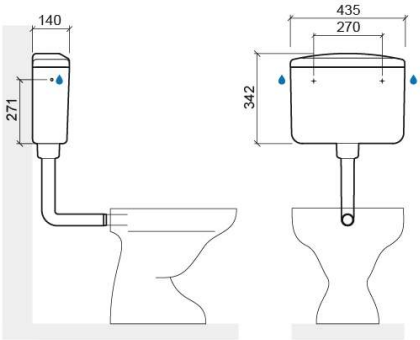


## Informação Técnica

Comprimento: 435 mm
Largura: 140 mm
Altura: 342 mm
Peso: 2.85 kg

Coleção: Basic
Tipo de produto: Tanques
Material: PS
Tipologia de Instalação: Exterior

## Características

- Descarga simples interrompível
- Fácil acesso ao interior para manutenção
- Instalação baixa ou alta
- Kit de fixação incluído
- Mecanismo de descarga incluído
- Posição da entrada de água G3/8“ - anterior central, lateral direita ou lateral esquerda
- Possibilidade de regulação - 5Lpf e 7Lpf
- Torneira de corte e flexível não incluídos
- Volume de descarga - 7Lpf

2025 © Sanindusa S.A. - The Path of Water . Facebook . Instagram . X (Twitter) . Pinterest . Youtube . Linkedin

Os produtos apresentados seguem especificações técnicas internas da SANINDUSA. As dimensões são meramente indicativas.
Reservamos o direito de fazer alterações que permitam melhorar a funcionalidade dos nossos produtos, sem aviso prévio.

# Downloads

Manuais de Limpeza

Manual de Limpeza (PDF) ,

Ficheiros 2D e 3D

4026100 CAD 2D (ZIP) ,

Instruções de Montagem

40261 (PDF) ,

Desenhos Técnicos

40261 DT (PDF) ,

Qualidade, Ambiente e SST

Declaração de Desempenho - Estrutura de suporte com tanque (PDF) ,

2025 © Sanindusa S.A. - The Path of Water . Facebook . Instagram . X (Twitter) . Pinterest . Youtube . Linkedin

Os produtos apresentados seguem especificações técnicas internas da SANINDUSA. As dimensões são meramente indicativas.
Reservamos o direito de fazer alterações que permitam melhorar a funcionalidade dos nossos produtos, sem aviso prévio.