Urinol Jade - Branco

Ref. 104500004 Código EAN. 5604815066975

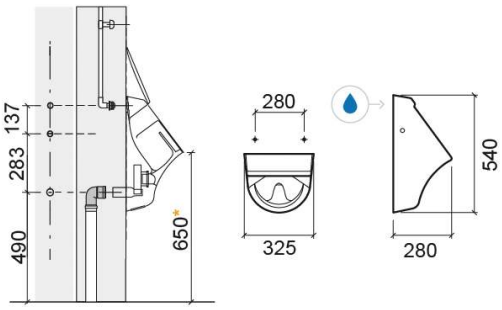

Informação Técnica

Comprimento: 325 mm
Largura: 280 mm
Altura: 540 mm
Peso: 9.90 kg

Coleção: Jade
Tipo de produto: Urinóis
Estilo: Contemporâneo
Material: Vitreous China
Tipologia de Instalação: Mural

Características

- Entrada de água posterior
- Tampo, sifão e kit de fixação incluídos

2025 © Sanindusa S.A. - The Path of Water . Facebook . Instagram . X (Twitter) . Pinterest . Youtube . Linkedin

Os produtos apresentados seguem especificações técnicas internas da SANINDUSA. As dimensões são meramente indicativas.
Reservamos o direito de fazer alterações que permitam melhorar a funcionalidade dos nossos produtos, sem aviso prévio.

Variações

Pergamon (Descontinuado)
325x280x540 mm

Ref. 104500054
Código EAN. 5604815067071
Peso: 9.90 kg

Downloads

Manuais de Limpeza

Manual de Limpeza (PDF) ,

Ficheiros 2D e 3D

104500 CAD 2D (ZIP) , 104500 CAD 3D (ZIP) ,

Instruções de Montagem

104500 (PDF) ,

Desenhos Técnicos

104500 DT (PDF) ,

Qualidade, Ambiente e SST

Declaração de Desempenho - Urinóis (PDF) ,

2025 © Sanindusa S.A. - The Path of Water . Facebook . Instagram . X (Twitter) . Pinterest . Youtube . Linkedin

Os produtos apresentados seguem especificações técnicas internas da SANINDUSA. As dimensões são meramente indicativas.
Reservamos o direito de fazer alterações que permitam melhorar a funcionalidade dos nossos produtos, sem aviso prévio.