Urinol Modo com entrada de água superior - Branco

Descontinuado

Ref. 108531004 Código EAN. 5604815325874

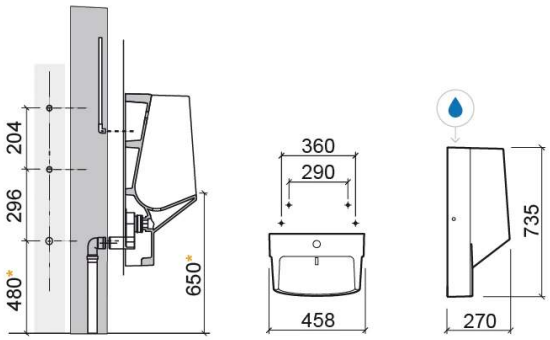

Descrição

Produto descontinuado - disponível até rutura definitiva de stock.

Características

- Difusor, sifão e kit de fixação incluídos
- Entrada de água superior

Informação Técnica

Comprimento: 458 mm
Largura: 270 mm
Altura: 735 mm
Peso: 29.00 kg

Coleção: Modo
Tipo de produto: Urinóis
Estilo: Contemporâneo
Material: Vitreous China
Tipologia de Instalação: Mural

2025 © Sanindusa S.A. - The Path of Water . Facebook . Instagram . X (Twitter) . Pinterest . Youtube . Linkedin

Os produtos apresentados seguem especificações técnicas internas da SANINDUSA. As dimensões são meramente indicativas.
Reservamos o direito de fazer alterações que permitam melhorar a funcionalidade dos nossos produtos, sem aviso prévio.

Downloads

Manuais de Limpeza

Manual de Limpeza (PDF) ,

Ficheiros 2D e 3D

108531 CAD 2D (ZIP) , 108531 CAD 3D (ZIP) ,

Instruções de Montagem

108531 (PDF) ,

Desenhos Técnicos

108531 DT (PDF) ,

Qualidade, Ambiente e SST

Declaração de Desempenho - Urinóis (PDF) ,

2025 © Sanindusa S.A. - The Path of Water . Facebook . Instagram . X (Twitter) . Pinterest . Youtube . Linkedin

Os produtos apresentados seguem especificações técnicas internas da SANINDUSA. As dimensões são meramente indicativas.
Reservamos o direito de fazer alterações que permitam melhorar a funcionalidade dos nossos produtos, sem aviso prévio.